CI25 - I40

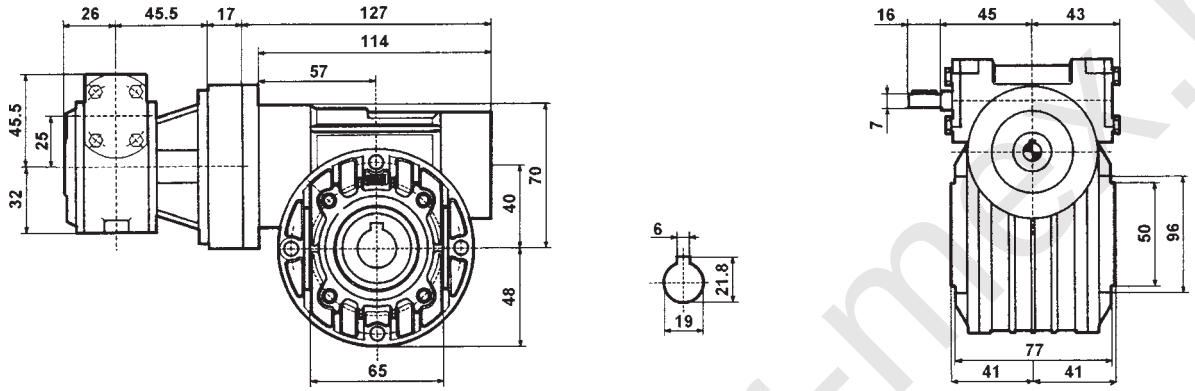

CMI25 - I40

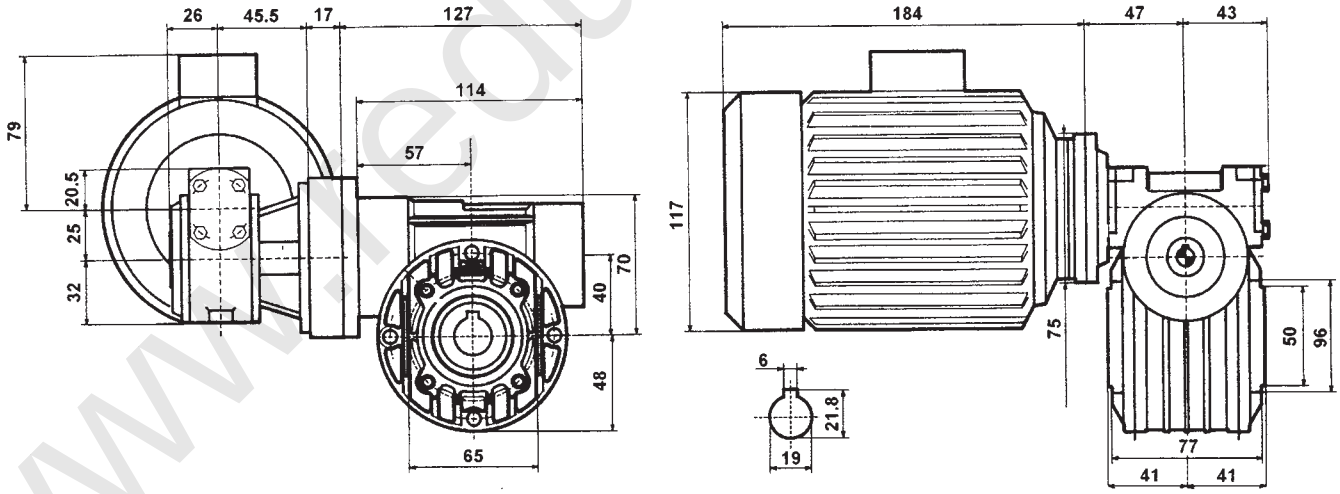

www.reduktor-max.ru

CI30 - I30

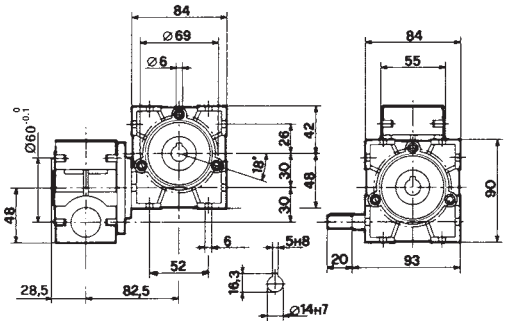

CMI30 - I30

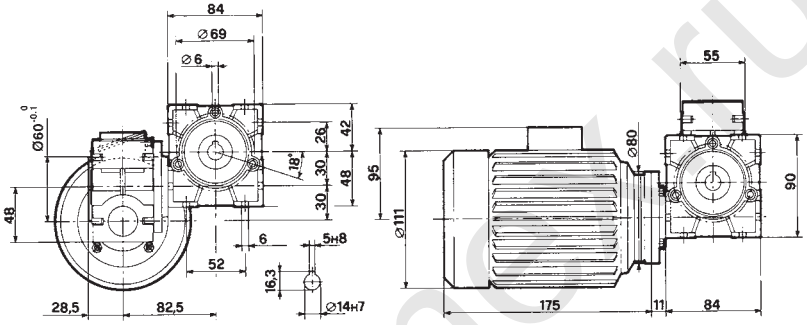

CI30 - I40

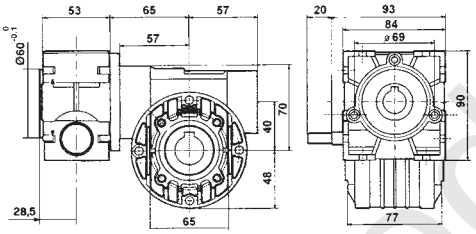

CMI30 - I40

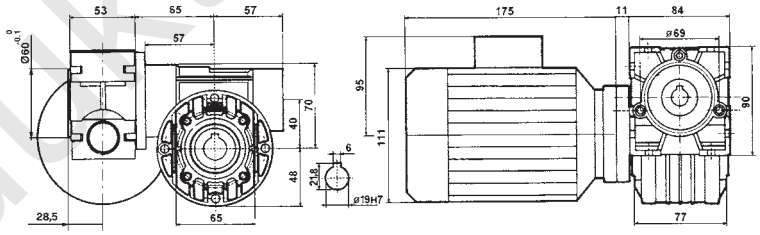

CI30 - I50

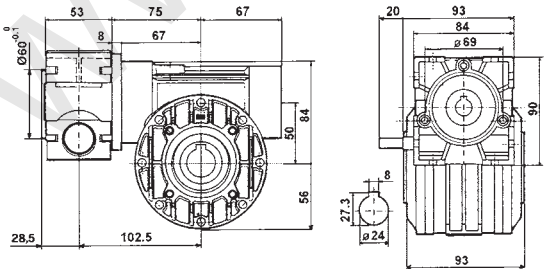

CMI30 - I50

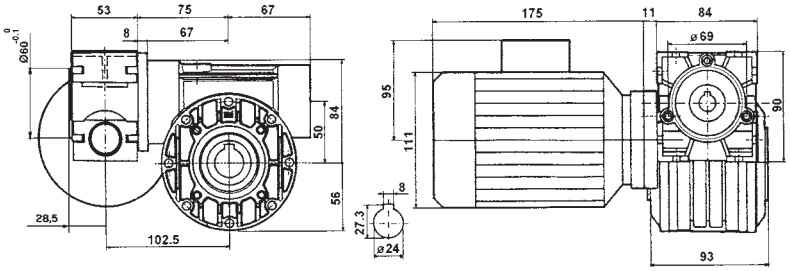

www.reduktor-mov.ru

CI...A - I...B

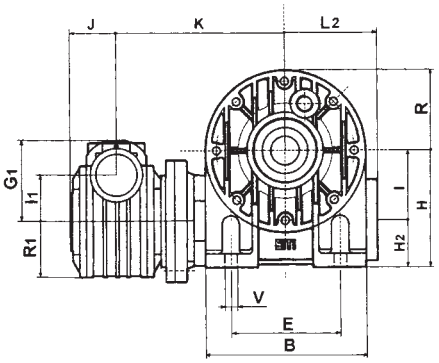

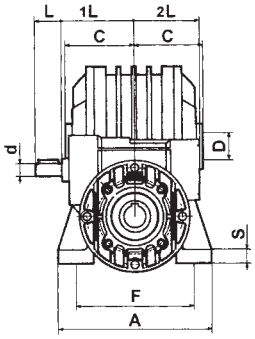

ESECUZIONE / EXECUTION / BAUFORM
EXÉCUTION / MODELO / EXECUÇÃO

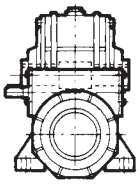

ABL
STANDARD

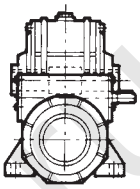

ABR

CI...B - I...B

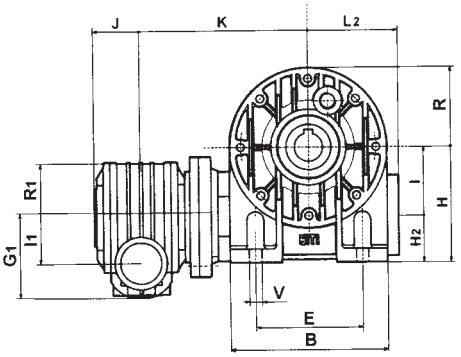

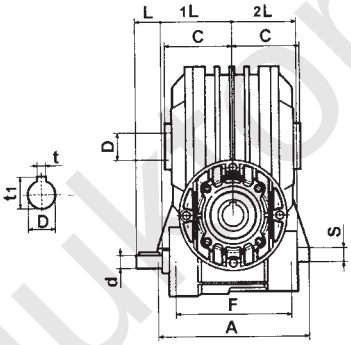

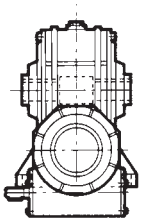

BBL
STANDARD

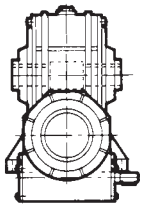

BBR

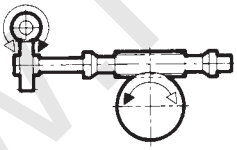

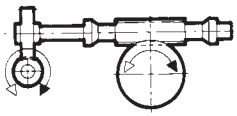

	A	B	E	F	S	V	d j6	G	G_1	H	H_1	H_2	I	I_1	I_s	L	1L	L_2	2L	R	R_1	J	K	C	D H7	t	t_1
CI 40 I 40	100	96	70	84	8	7	11	66	70	71	111	31	40	40	M4	23	63	57	59	48	59	41	110,5	41	19	6	21,8
CI 40 I 50	114	112	85	86	10	9	11	80	70	85	135	35	50	40	M4	23	63	67	59	56	59	41	131,7	49	24	8	27,3
CI 40 I 60	137	140	95	111	12	11	11	94	70	100	160	40	60	40	M4	23	63	80	59	75	59	41	147,7	60	25	8	28,3
CI 40 I 70	141	156	120	115	12	11	11	113	70	115	185	45	70	40	M4	23	63	86	59	81	59	41	149,7	60,5	28	8	31,3
CI 50 I 70	141	156	120	115	12	11	14	113	83	115	185	45	70	50	M5	30	73	86	69	81	65	49	157	60,5	28	8	31,3

www.reductor-mex.ru

CI...B - I...A

ESECUZIONE / EXECUTION / BAUFORM
EXÉCUTION / MODELO / EXECUÇÃO

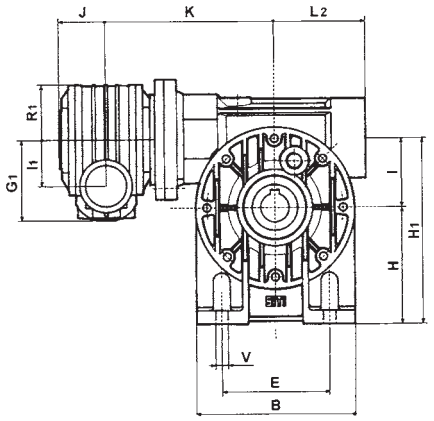

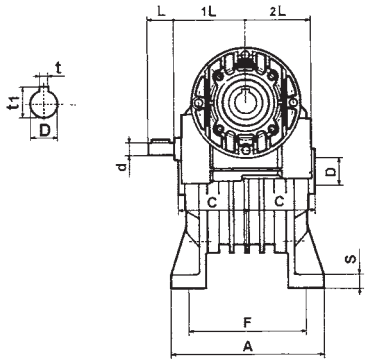

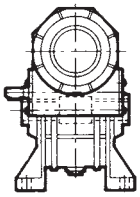

BAL
STANDARD

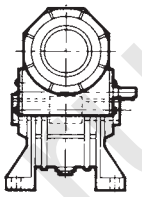

BAR

CI...A - I...A

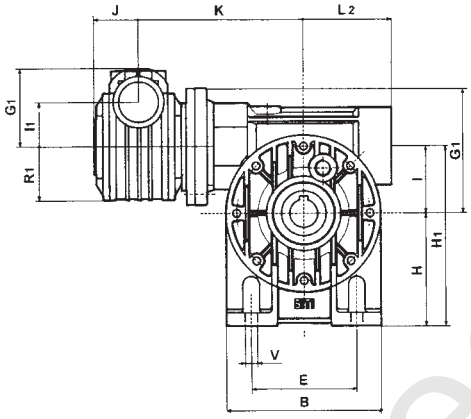

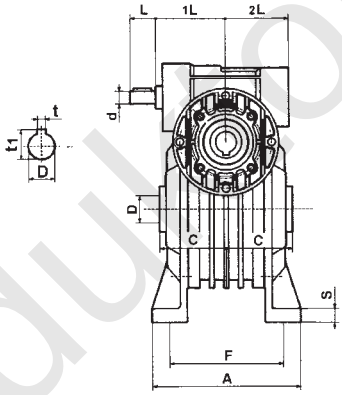

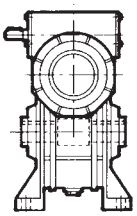

AAL
STANDARD

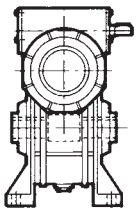

AAR

CI...V - I...A

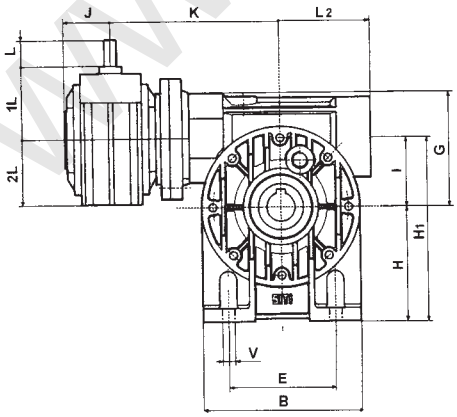

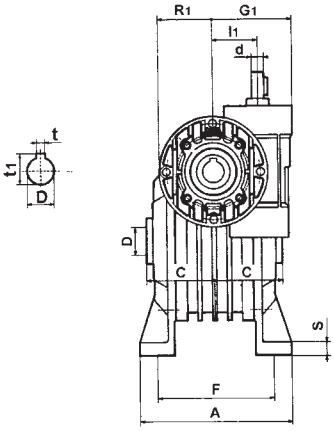

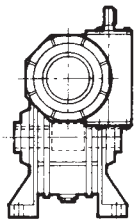

VAR
STANDARD

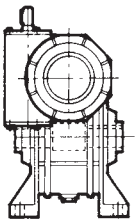

VAL

www.reductor-mex.ru

CI...B - I...PBR-A

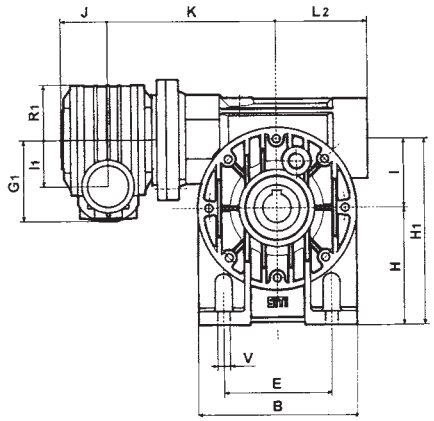

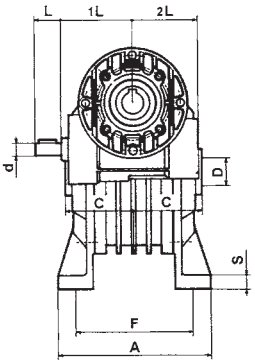

ESECUZIONE / EXECUTION / BAUFORM
EXÉCUTION / MODELO / EXECUÇÃO

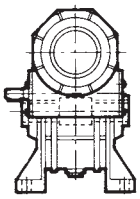

BAL
STANDARD

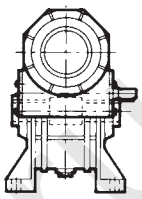

BAR

CI...A - I...PBR-A

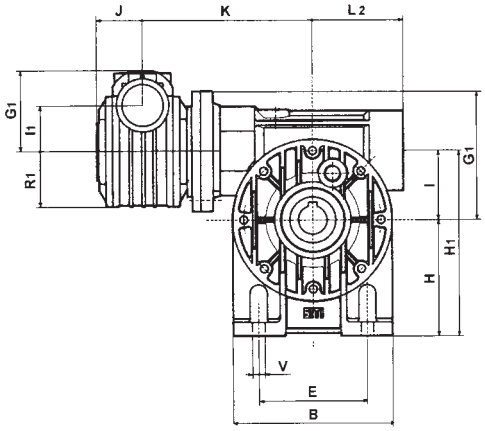

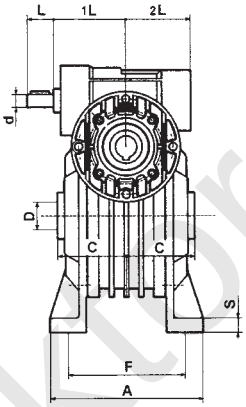

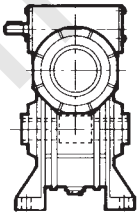

AAL
STANDARD

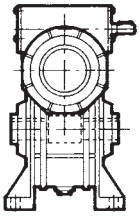

AAR

CI...V - I...PBR-A

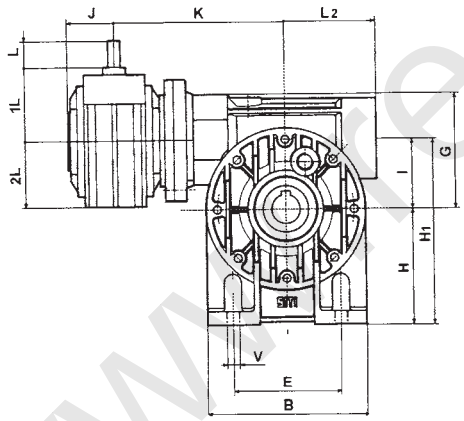

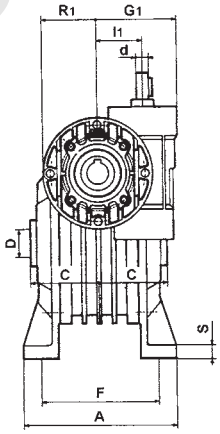

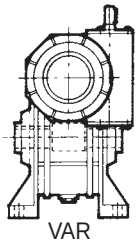

VAR
STANDARD

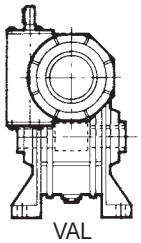

VAL

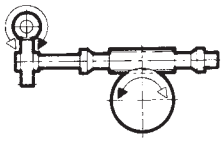

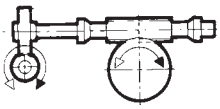

	A	B	E	F	S	V	d j6	G	G_1	H	H_1	I	I_1	I_S	L	1L	L_2	2L	R_1	J	K	C	D H7	t	t_1
CI 40 I 40	98	90	52	81	10	9	11	66	70	72	112	40	40	M4	23	63	57	59	59	41	110,5	41	19	6	21,8
CI 40 I 50	114	110	63	98,5	12	9	11	80	70	82	132	50	40	M4	23	63	67	59	59	41	131,7	49	24	8	27,3

www.reduktor-mex.ru

CI...B - I...FP

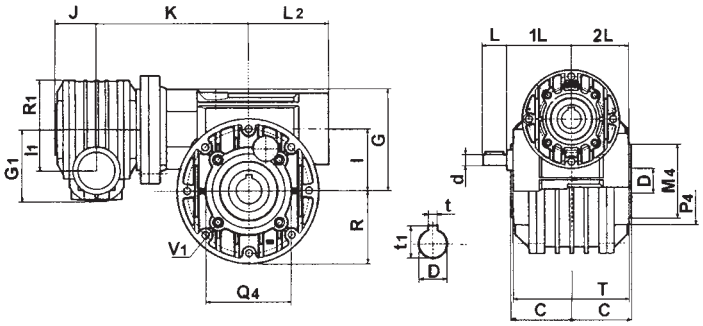

ESECUZIONE / EXECUTION / BAUFORM
EXÉCUTION / MODELO / EXECUÇÃO

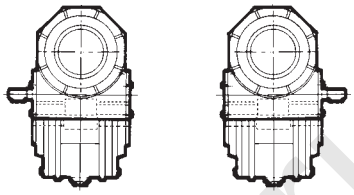

BPL
STANDARD

BPR

CI...A - I...FP

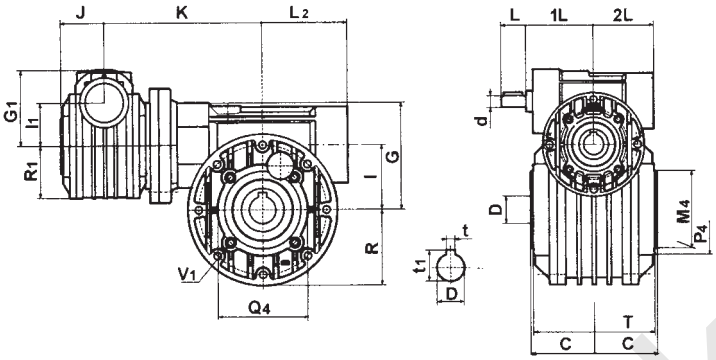

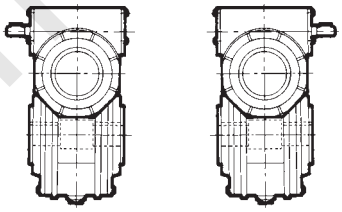

APL
STANDARD

APR

CI...V - I...FP

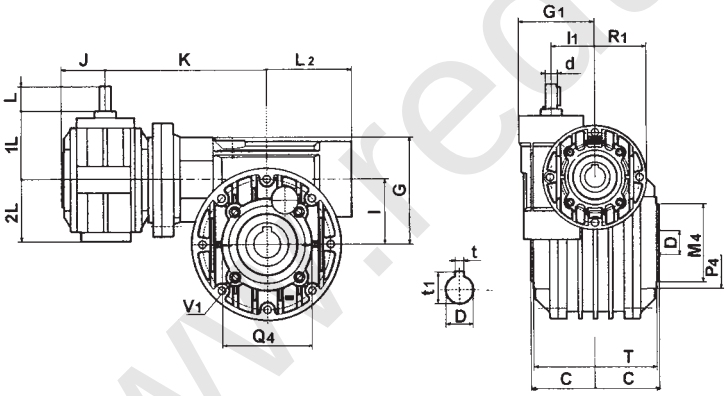

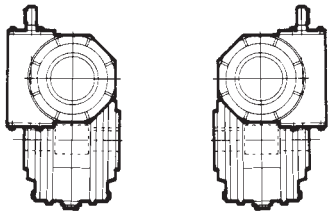

VPL
STANDARD

VPR

	M_1 G6	M_4 G6	N_1	O_1	P_1	P_4	Q_1	Q_4	S_1	V_1	V_4	d j6	G	G_1	I	I_1	I_s	L	1L	L_2	2L	R	R_1	T	J	K	C	D H7	t	t_1
CI 40 I 40	95	50	11	82	140	96	115	65	4	9	M6	11	66	70	40	40	M4	23	63	57	59	48	59	77	41	110,5	41	19	6	21,8
CI 40 I 50	110	60	11	92	160	88	131	75	4	10	M6	11	80	70	50	40	M4	23	63	67	59	56	59	93	41	131,7	49	24	8	27,3
CI 40 I 60	130	70	12	102	200	105	165	85	4	11	M8	11	94	70	60	40	M4	23	63	80	59	75	59	104	41	147,7	60	25	8	28,3
CI 40 I 70	130	80	12	111,5	200	115	165	100	4	11	M8	11	113	70	70	40	M4	23	63	86	59	81	59	114	41	149,7	60,5	28	8	31,3
CI 50 I 70	130	80	12	111,5	200	115	165	100	5	11	M10	14	113	80	70	50	M5	30	73	86	69	81	65	114	49	157	60,5	28	8	31,3

www.reduktor-mex.ru

CMI...A - I...B

ESECUZIONE / EXECUTION / BAUFORM
EXÉCUTION / MODELO / EXECUÇÃO

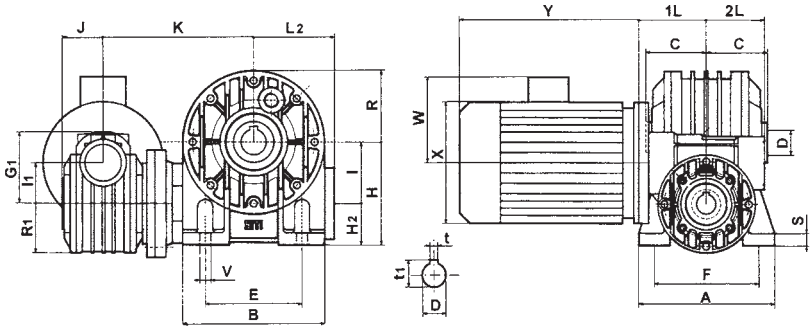

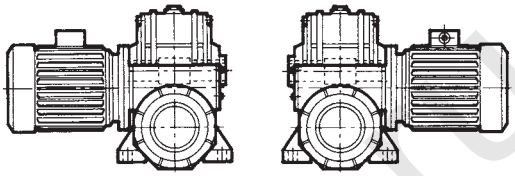

ABL
STANDARD

ABR

CMI...B - I...B

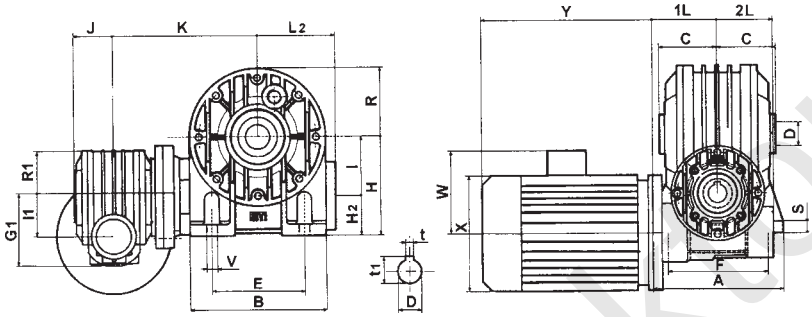

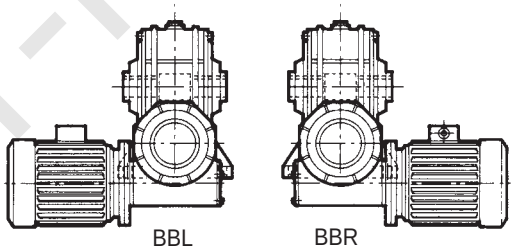

BBL
STANDARD

BBR

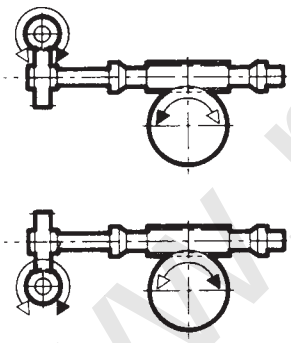

(STANDARD)

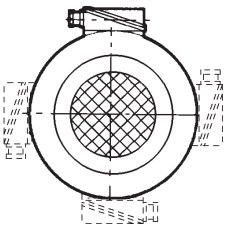

Posizione morsettiera
Position of terminal block
Klemmbrett
Position boîte à bornes
Posición bornera
Posição caixa de ligação

	A	B	E	F	S	V	G	G_1	H	H_1	H_2	I	I_1	1L	L_2	2L	R	R_1	J	K	C	D H7	t	t_1
CI 40 I 40	100	96	70	84	8	7	66	70	71	111	31	40	40	71	57	59	48	59	41	110,5	41	19	6	21,8
CI 40 I 50	114	112	85	86	10	9	80	70	85	135	35	50	40	71	67	59	56	59	41	131,7	49	24	8	27,3
CI 40 I 60	137	140	95	111	12	11	94	70	100	160	40	50	40	71	80	59	75	59	41	147,7	60	25	8	28,3
CI 40 I 70	141	156	120	115	12	11	113	70	115	185	45	70	40	71	86	59	81	59	41	149,7	60,5	28	8	31,3
CI 50 I 70	141	156	120	115	12	11	113	83	115	185	45	70	40	85	86	69	81	65	49	157	60,5	28	8	31,3

www.redukor-mex.ru

CMI...B - I...A

ESECUZIONE / EXECUTION / BAUFORM
EXÉCUTION / MODELO / EXECUÇÃO

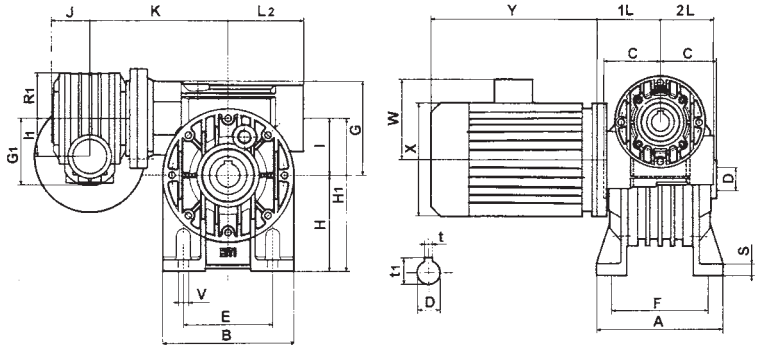

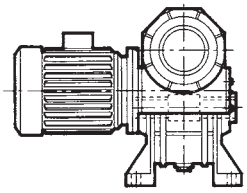

BAL
STANDARD

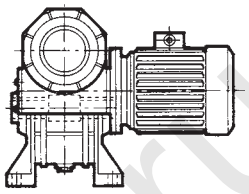

BAR

CMI...A - I...A

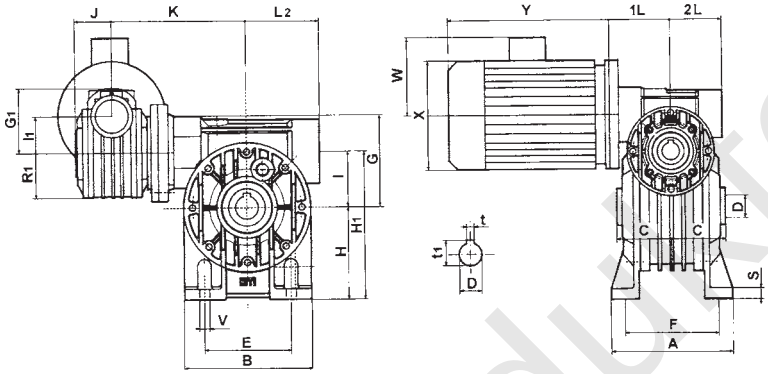

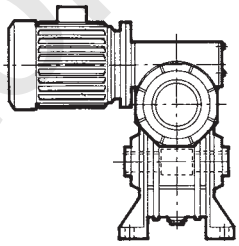

AAL
STANDARD

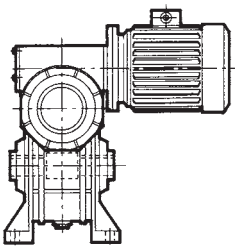

AAR

CMI...V - I...A

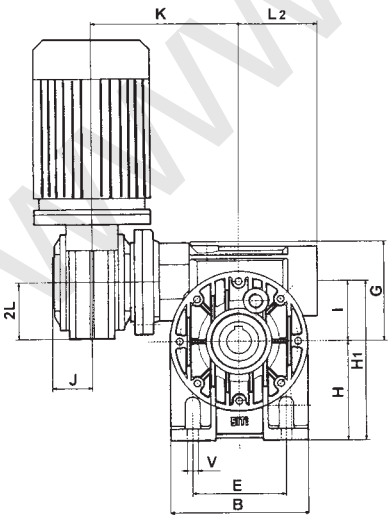

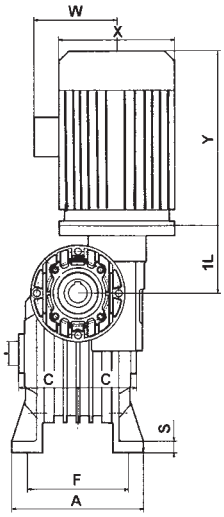

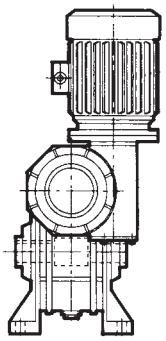

VAR
STANDARD

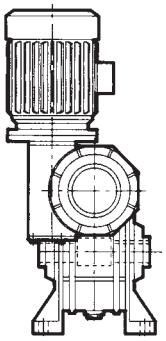

VAL

www.redukt0r-mex.ru

CMI...B - I...PBR-A

ESECUZIONE / EXECUTION / BAUFORM
EXÉCUTION / MODELO / EXECUÇÃO

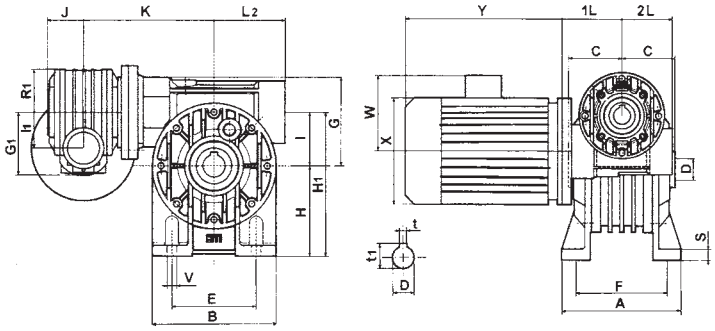

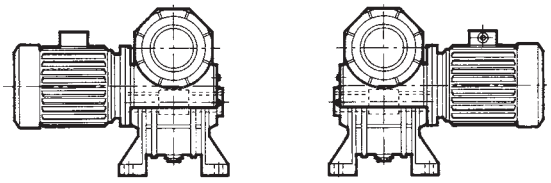

BAL
STANDARD

BAR

CMI...A - I...PBR-A

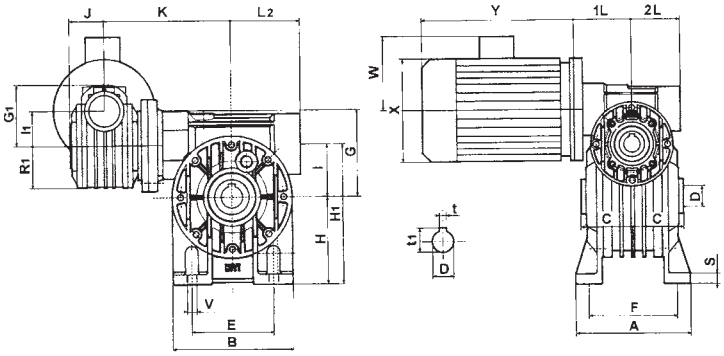

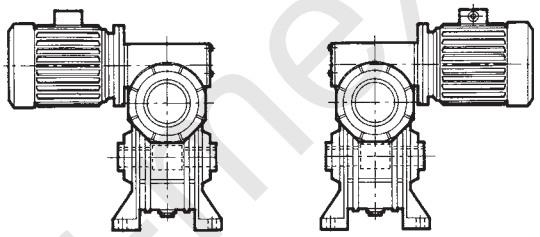

AAL
STANDARD

AAR

CMI...V - I...PBR-A

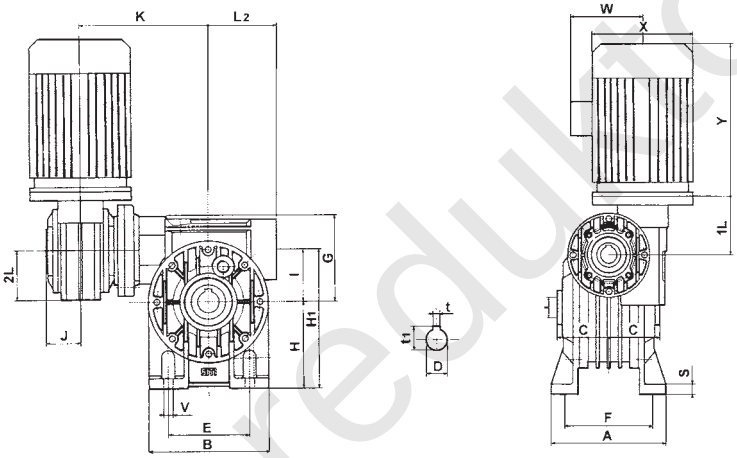

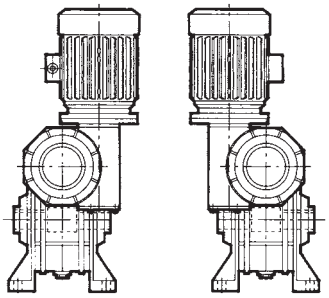

VAR
STANDARD

VAL

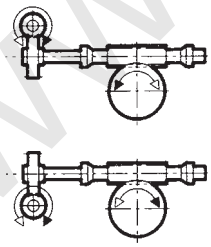

(STANDARD)
U

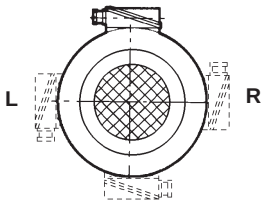

D

Posizione morsettiera
Position of terminal block
Klemmbrett
Position boîte à bornes
Posición bornera
Posição caixa de ligação

	A	B	E	F	S	V	G	G_1	H	H_1	I	I1	1L	L_2	2L	R_1	J	K	C	D H7	t	t_1
CI 40 I 40	98	90	52	81	10	9	66	70	72	112	40	40	71	57	59	59	41	110,5	41	19	6	21,8
CI 40 I 50	114	110	63	98,5	12	9	80	70	82	132	50	40	71	67	59	59	41	131,7	49	24	8	27,3

www.redukTor-mex.ru

CMI...B - I...FP

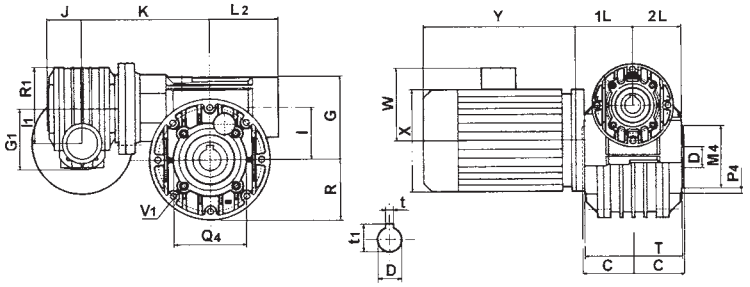

ESECUZIONE / EXECUTION / BAUFORM
EXÉCUTION / MODELO / EXECUÇÃO

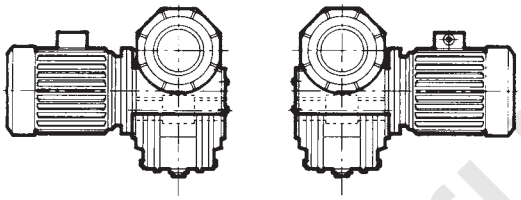

BPL
STANDARD

BPR

CMI...A - I...FP

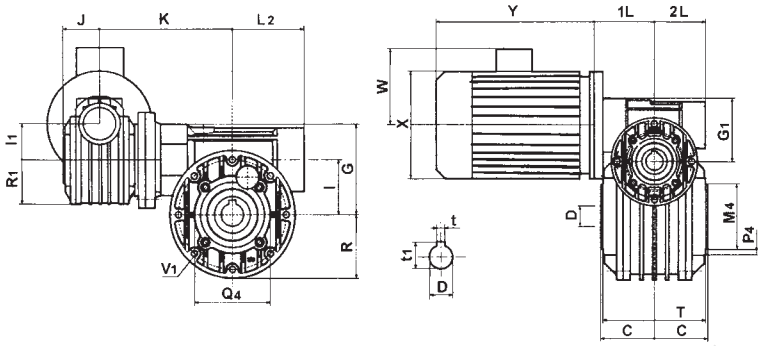

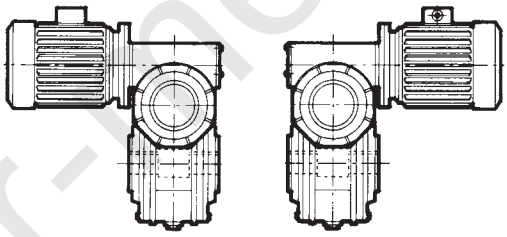

APL
STANDARD

APR

CMI...V - I...FP

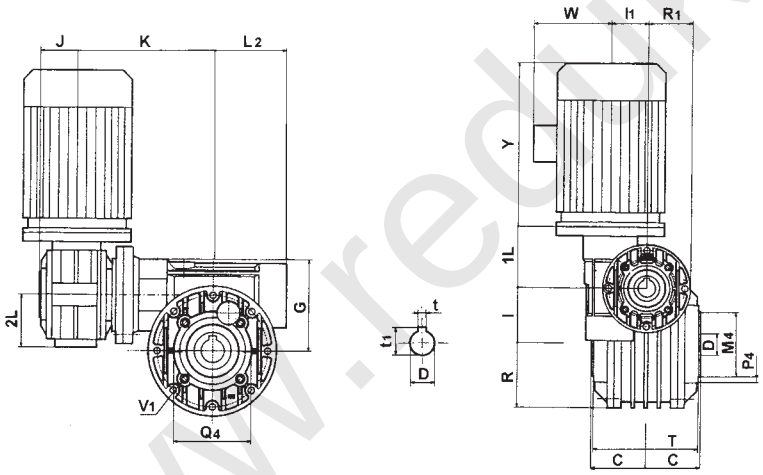

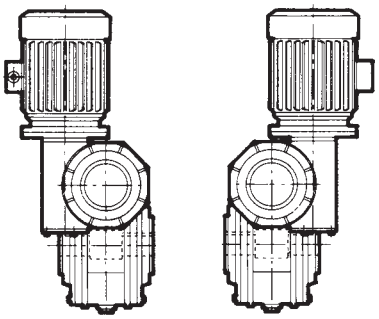

VPL
STANDARD

VPR

	M_1 G6	M_4 G6	N_1	O_1	P_1	P_4	Q_1	Q_4	S_1	V_1	V_4	G	I	I_1	1L	L_2	2L	R	R_1	T	J	K	C	D H7	t	t_1
CI 40 I 40	95	50	11	82	140	96	115	65	4	9	M6	66	40	40	71	57	59	48	59	77	41	110,5	41	19	6	21,8
CI 40 I 50	110	60	11	92	160	88	131	75	4	10	M6	80	50	40	71	67	59	56	59	93	41	131,7	49	24	8	27,3
CI 40 I 60	130	70	12	102	200	105	165	85	4	11	M8	94	60	40	71	80	59	75	59	104	41	147,7	60	25	8	28,3
CI 40 I 70	130	80	12	111,5	200	115	165	100	4	44	M8	113	70	40	71	86	59	81	59	114	41	149,7	60,5	28	8	31,3
CI 50 I 70	130	80	12	111,5	200	115	165	100	5	11	M8	113	70	40	85	86	69	81	65	114	49	157,0	60,5	28	8	31,3

www.reduktor-inex.ru

CI...B - I...FP

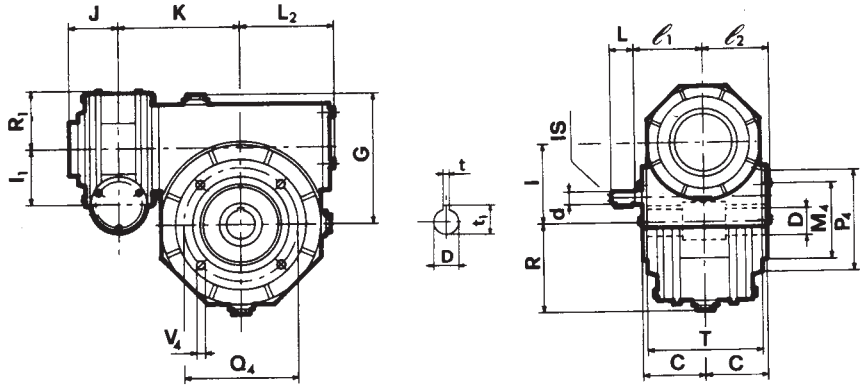

ESECUZIONE / EXECUTION / BAUFORM
EXÉCUTION / MODELO / EXECUÇÃO

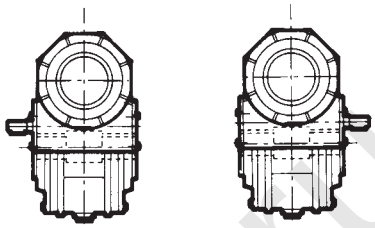

BPL
STANDARD

BPR

CI...A - I...FP

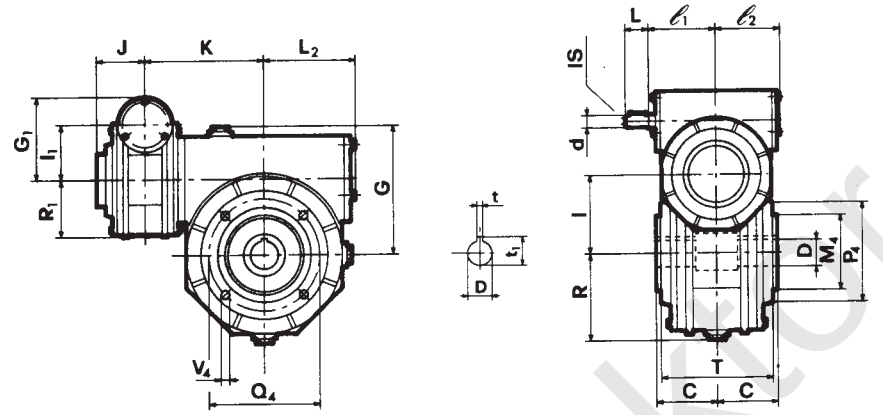

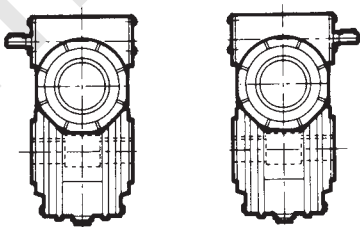

APL
STANDARD

APR

CI...V - I...FP

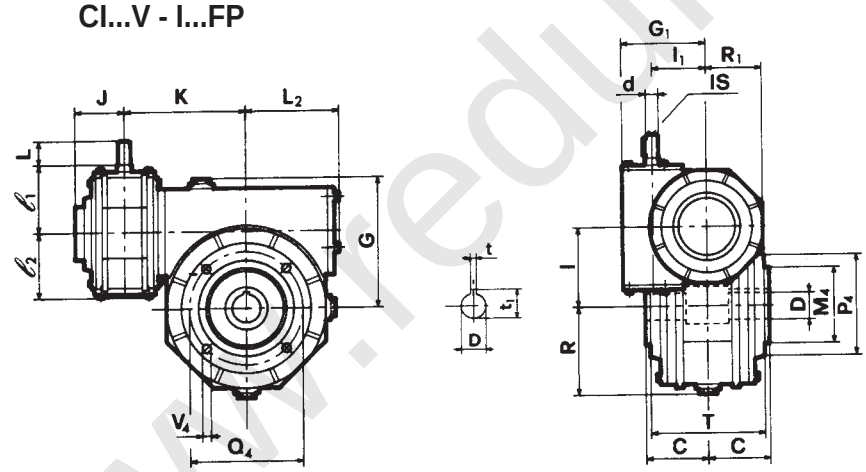

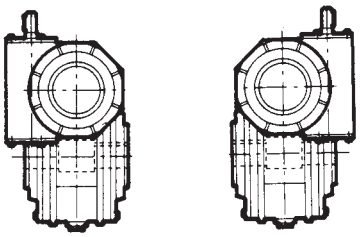

VPL
STANDARD

VPR

	C_1	M_1 G6	M_4 G6	N_1	O_1	P_1	P_4	Q_1	Q_4	S_1	V_1	V_4	d j6	G	G_1	I	I_1	I_S	L	e_1	L_2	e_2	R	R_1	T	J	K	C	D H7	t	T_1
CI 50 I 80	50	130	110	13	120	200	145	165	130	5	11,5	M10	14	134	83	80	50	M5	30	73	105	69	95	65	133	49	165,5	70	35	10	38,3
CI 50 I 90	52	180	110	14	127	250	160	215	130	5	14	M10	14	147	83	90	50	M5	30	73	124	69	111	65	143	49	180	75	38	10	41,3
CI 70 I 110	72,5	180	130	18	150	250	200	215	165	5	15	M12	19	170	113	110	70	M8	40	94,5	144	92	141	90	148	60,5	212	77,5	42	12	45,3
CI 70 I 130	55	230	180	18	150	300	240	265	215	5	15	M12	19	194	113	130	70	M8	40	94,5	160	92	155	90	172	60,5	235,5	95	48	14	51,8
CI 90 I 150	65	250	180	20	175	350	250	300	215	6	17	M14	24	225	147	150	90	M8	50	126	190	124	182	121	204	75	319,5	110	55	16	60,3
CI 90 I 175	95	300	-	22	210	400	-	350	-	6	18	M14	24	258	147	175	90	M8	50	126	204	124	203	121	-	75	340,5	115	60	18	64,4

www.redukor-mex.ru

ESECUZIONE / EXECUTION / BAUFORM
EXÉCUTION / MODELO / EXECUÇÃO

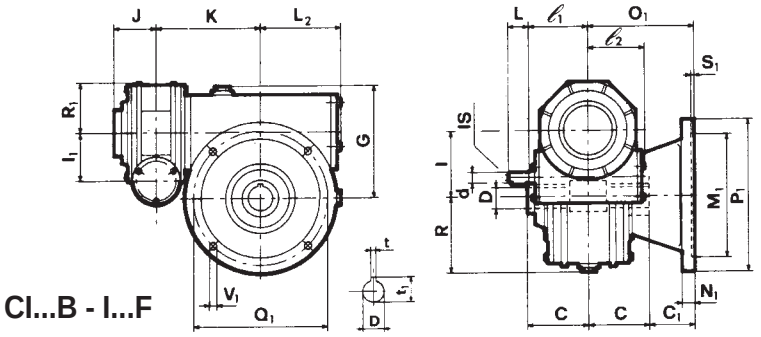

CI...B - I...F

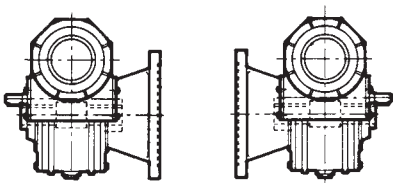

BFL
STANDARD

BFR

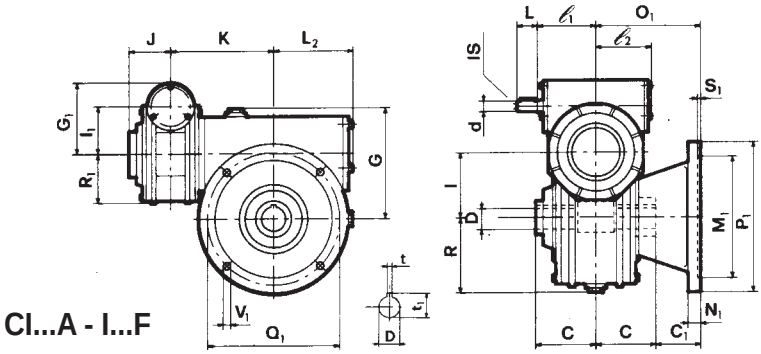

CI...A - I...F

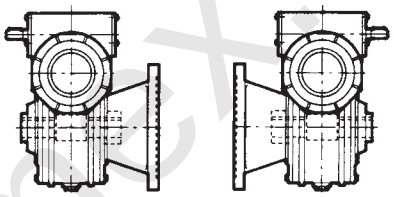

AFL
STANDARD

AFR

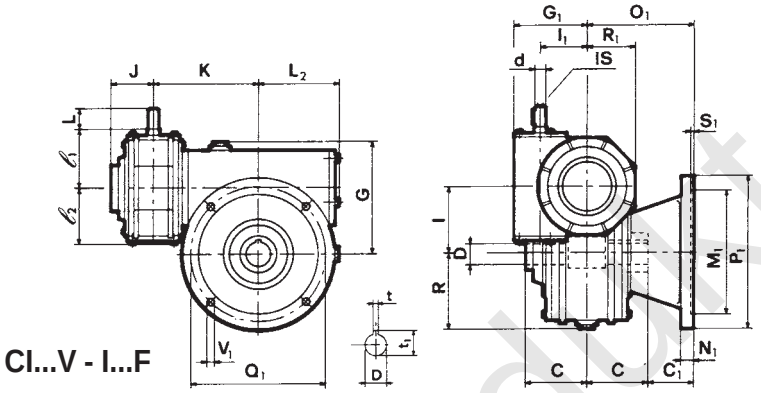

CI...V - I...F

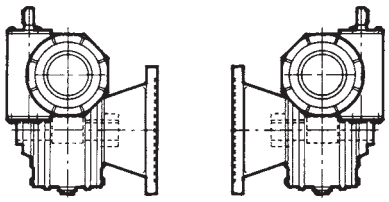

VFL
STANDARD

VFR

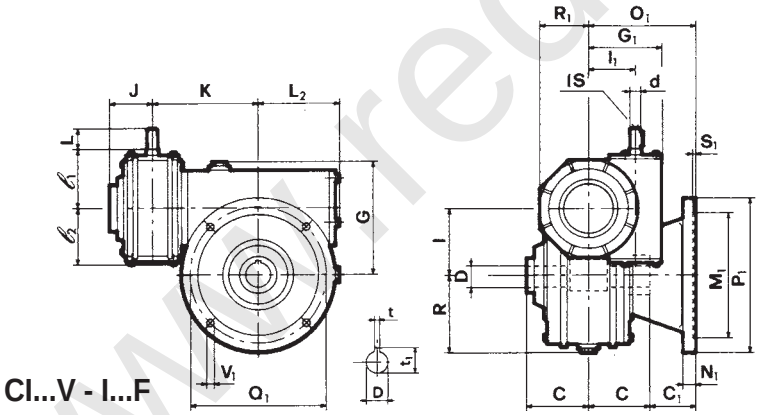

CI...V - I...F

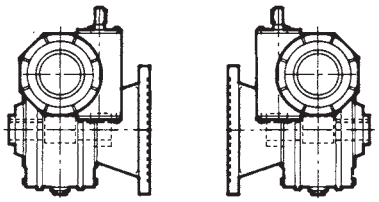

VFRR
STANDARD

VFLL

Posizione flangia / Flange position / Lage des Abtriebsflanschs
Position bride / Posición brida / Posição flange

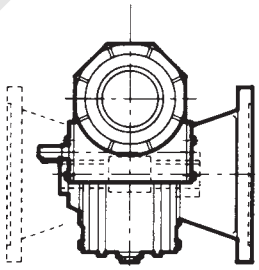

L R (STANDARD)

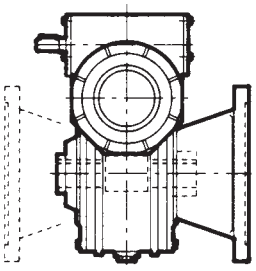

L R (STANDARD)

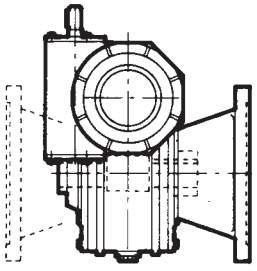

L R (STANDARD)

www.reductor-mex.ru

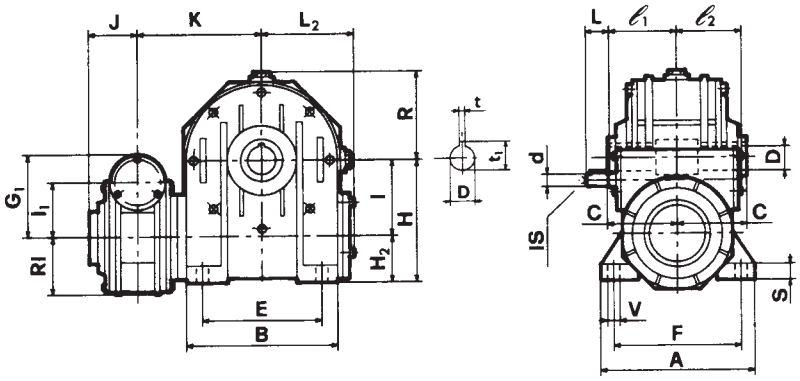

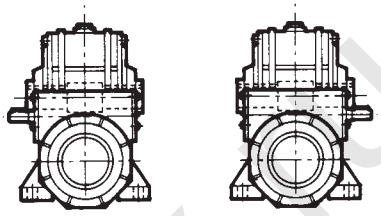

ABL
STANDARD

ABR

CI...A - I...B

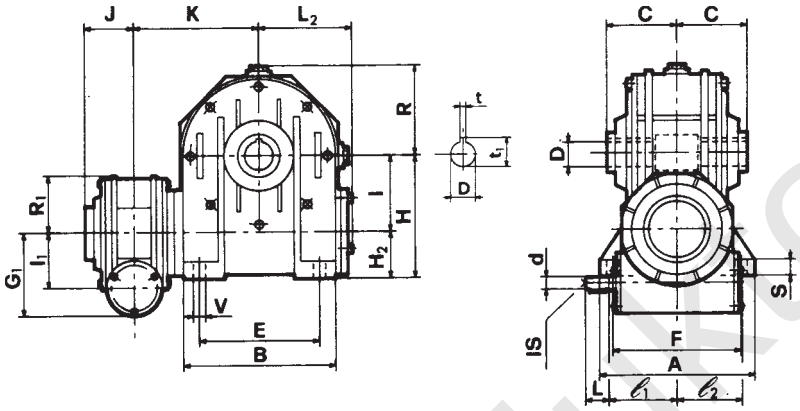

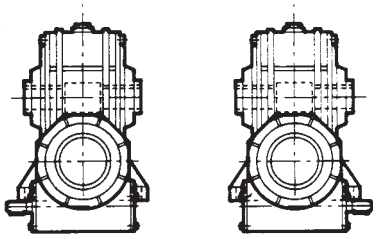

BBL
STANDARD

BBR

CI...B - I...B

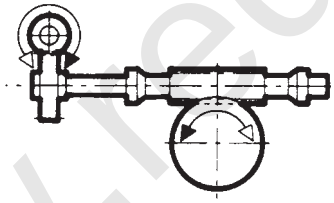

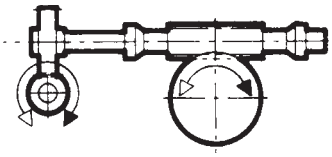

	A	B	E	F	S	V	d j6	G	G_1	H	H_1	H_2	I	I_1	I_S	L	e_1	L_2	e_2	R	R_1	J	K	C	D H7	t	t_1
CI 50 I 80	181	180	140	147	13	11	14	134	83	142	222	62	80	50	M5	30	73	105	69	95	65	49	165,5	70	35	10	38,3
CI 50 I 90	198	210	160	164	15	13	14	147	83	150	240	60	90	50	M5	30	73	124	69	111	65	49	180	75	38	10	41,3
CI 70 I 110	190	250	200	160	18	13	19	170	113	172	282	62	110	70	M8	40	94,5	144	92	141	90	60,5	212	77,5	42	12	45,3
CI 70 I 130	225	280	240	190	18	15	19	194	113	200	330	70	130	70	M8	40	94,5	160	92	155	90	60,5	235,5	95	48	14	51,8
CI 90 I 150	260	334	280	220	20	19	24	225	147	230	380	80	150	90	M8	50	126	190	124	182	121	75	319,5	110	55	16	60,5
CI 90 I 175	280	358	310	240	30	19	24	258	147	260	435	85	175	90	M8	50	126	204	124	203	121	75	340,5	115	60	18	64,4

www.reductor-mex.mx

ESECUZIONE / EXECUTION / BAUFORM
EXÉCUTION / MODELO / EXECUÇÃO

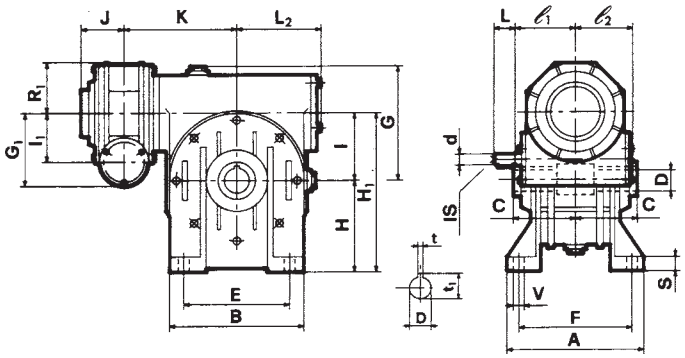

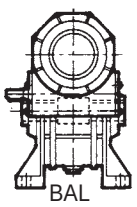

BAL
STANDARD

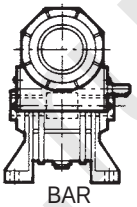

BAR

CI...B - I...A

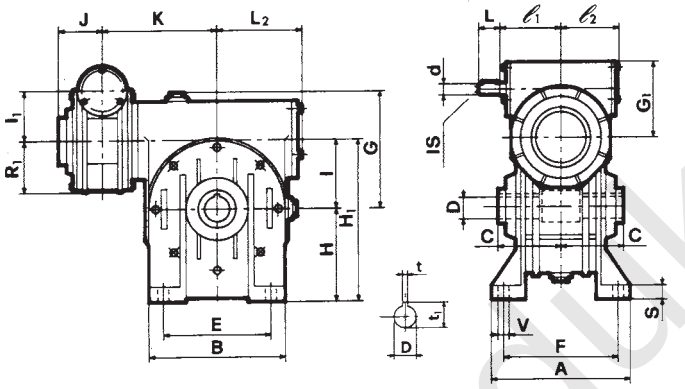

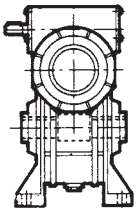

AAL
STANDARD

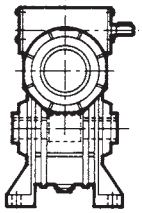

AAR

CI...A - I...A

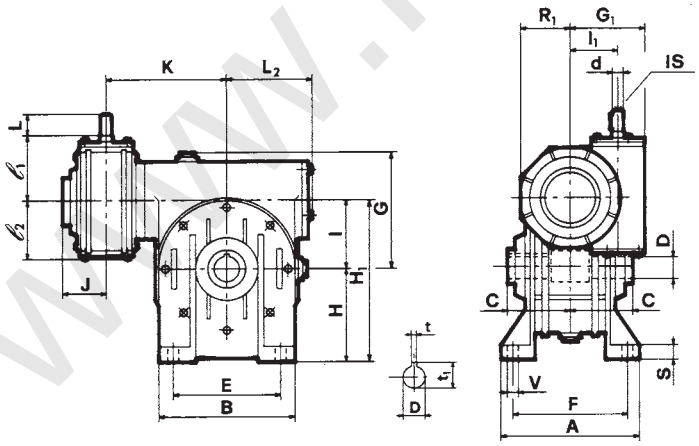

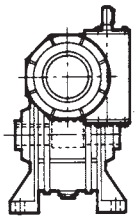

VAR
STANDARD

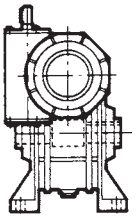

VAL

CI...V - I...A

www.reduktor-mex.ru

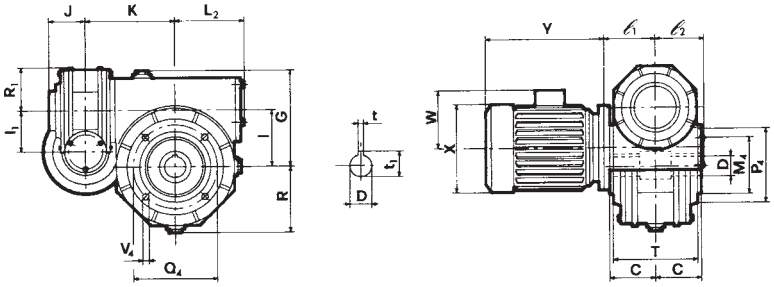

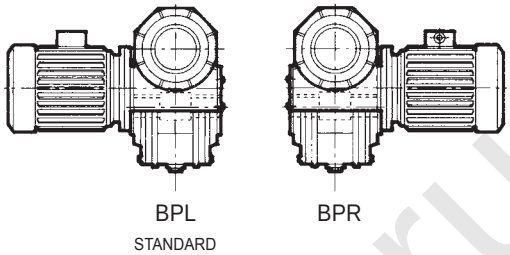

CMI...B - I...FP

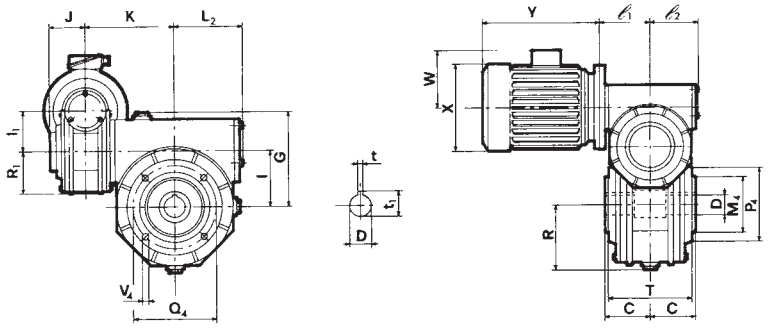

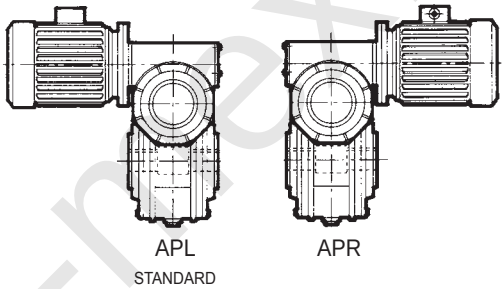

CMI...A - I...FP

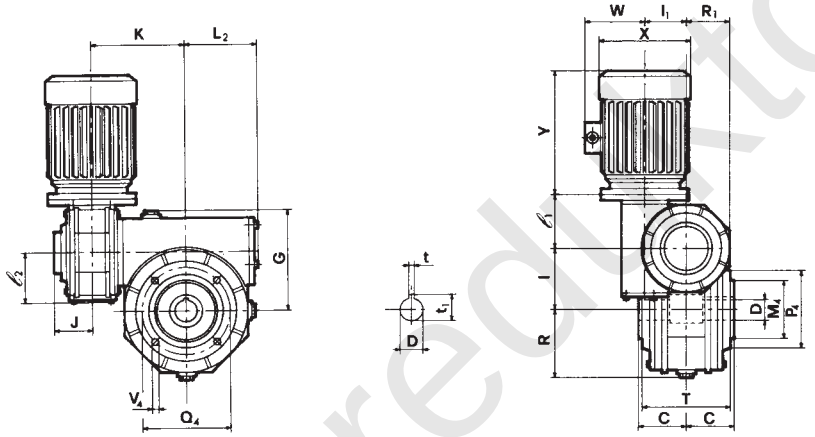

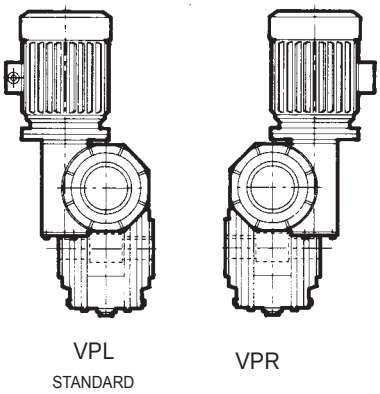

CMI...V - I...FP

	C_1	M_1 G6	M_4 G6	N_1	O_1	P_1	P_4	Q_1	Q_4	S_1	V_1	V_4	G	I	I_1	e_1	L_2	e_2	R	R_1	T	J	K	C	D H7	t	t_1
CMI 50 I 80	50	130	110	13	120	200	145	165	130	5	11,5	M10	134	80	50	85	105	69	95	65	133	49	165,5	70	35	10	38,3
CMI 50 I 90	52	180	110	14	127	250	160	215	130	5	14	M10	147	90	50	85	124	69	111	65	143	49	180	75	38	10	41,3
CMI 70 I 110	72,5	180	130	18	150	250	200	215	165	5	15	M12	170	110	70	115	144	92	141	90	148	60,5	212	77,5	42	12	45,3
CMI 70 I 130	55	230	180	18	150	300	240	265	215	5	15	M12	194	130	70	115	160	92	155	90	172	60,5	235,5	95	48	14	51,8
CMI 90 I 150	65	250	180	20	175	350	250	300	215	6	17	M14	225	150	90	150	190	124	182	121	204	75	319,5	110	55	16	60,3
CMI 90 I 175	95	300	230	22	210	400	300	350	265	6	18	M16	258	175	90	150	204	124	203	121	222	75	340,5	115	60	18	64,6

P_5, X, Y, W Vedi catalogo motori / See motor catalogue / siehe Katalog der Motoren / Voir catalogue moteurs Ver catálogo de motores / siehe Motorentabellen in B5

www.redukt or-nex.ru

ESECUZIONE / EXECUTION / BAUFORM
EXÉCUTION / MODELO / EXECUÇÃO

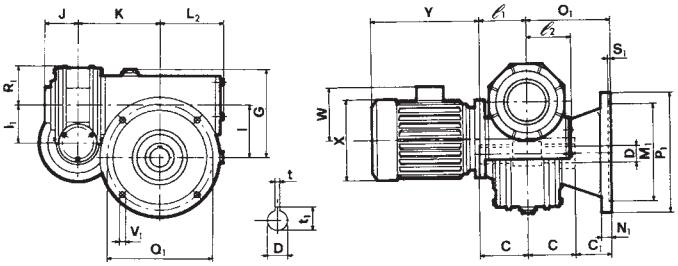

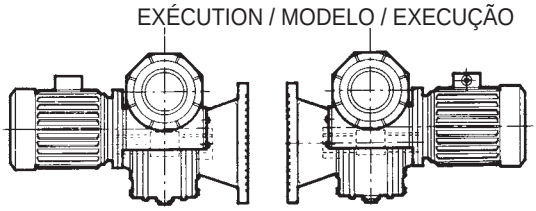

BFL
STANDARD

BFR

CMI...B - I...F

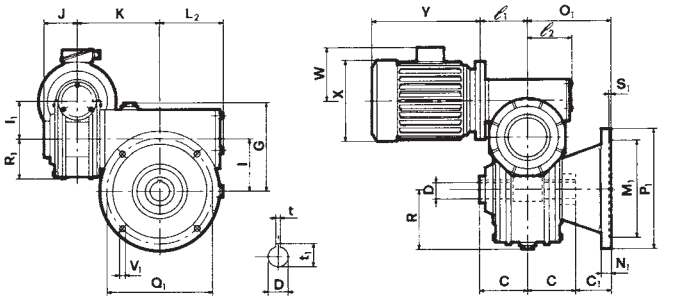

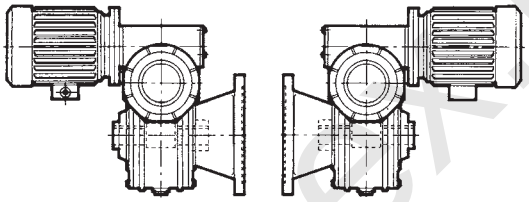

AFL
STANDARD

AFR

CMI...A - I...F

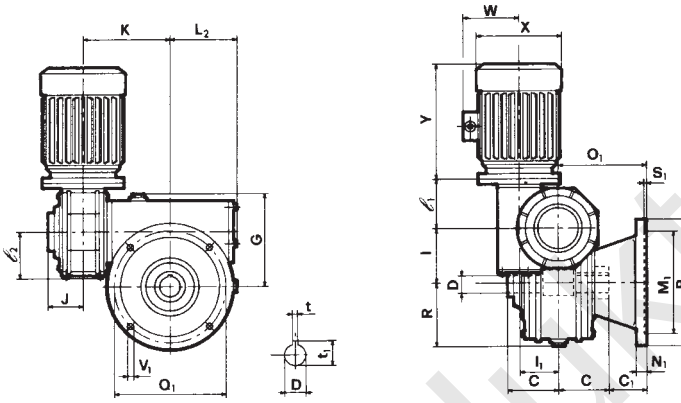

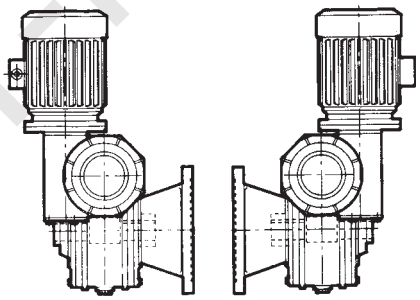

VFL
STANDARD

VFR

CMI...V - I...F

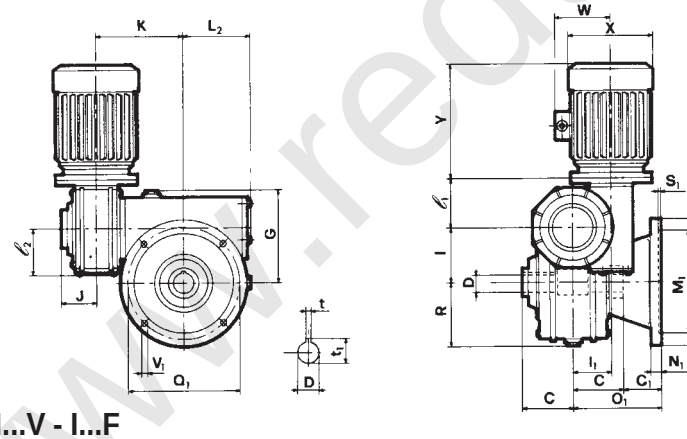

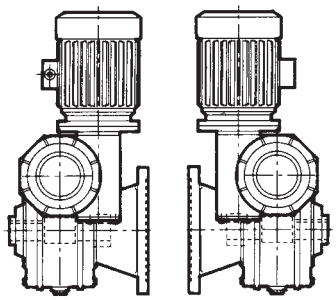

VFRR
STANDARD

VFLL

CMI...V - I...F

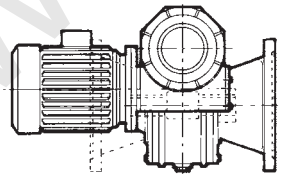

L R
(STANDARD)

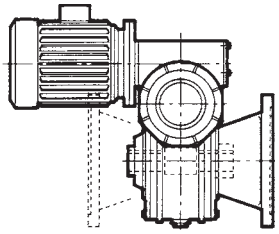

L R
(STANDARD)

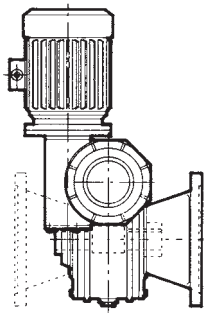

L R
(STANDARD)

STANDARD

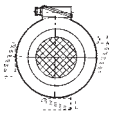

Posizione morsettiera
Position of terminal block
Klemmbrett
Position boîte à bornes
Posición bornera
Posição caixa de ligação

Posizione flangia / Flange position / Lage des Abtriebsflanschs
Position bride / Posición brida / Posição flange

www.redukto r-mex.ru

ESECUZIONE / EXECUTION / BAUFORM
EXÉCUTION / MODELO / EXECUÇÃO

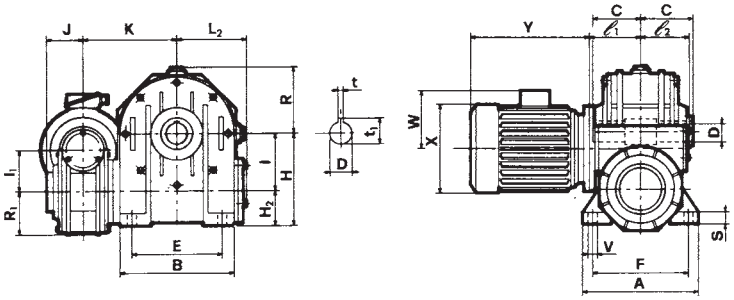

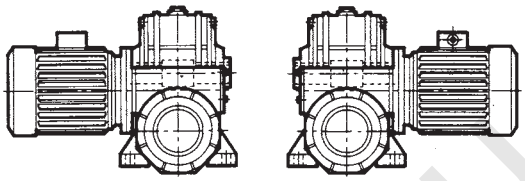

ABL ABR
STANDARD

CMI...A - I...B

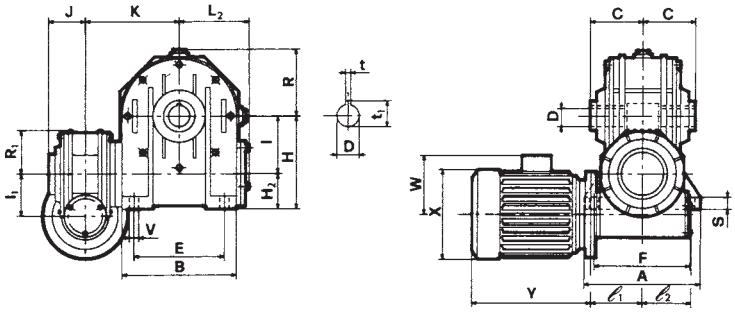

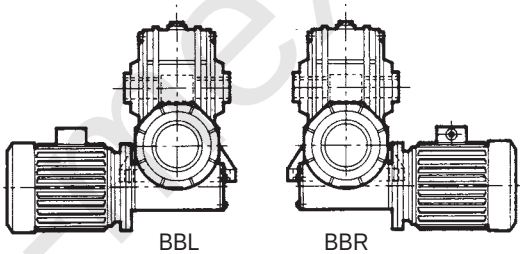

BBL BBR
STANDARD

CMI...B - I...B

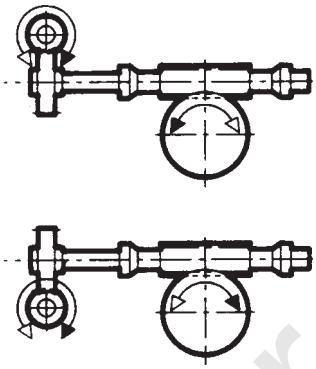

STANDARD

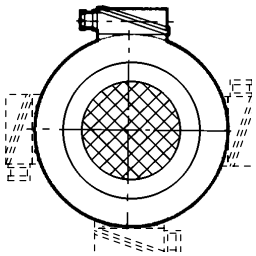

Posizione morsettiera
Position of terminal block
Klemmbrett
Position boîte à bornes
Posición bornera
Posição caixa de ligação

	A	B	E	F	S	V	G	G_1	H	H_1	H_2	I	I_1	e_2	L_2	e_1	R	R_1	J	K	C	D H7	t	t_1
CMI 50 I 80	181	180	140	147	13	11	134	83	142	222	62	80	50	85	105	69	95	65	49	165,5	70	35	10	38,3
CMI 50 I 90	198	210	160	164	15	13	147	83	150	240	60	90	50	85	124	69	111	65	49	180	75	38	10	41,3
CMI 70 I 110	190	250	200	160	18	13	170	113	172	282	62	110	70	115	144	92	141	90	60,5	212	77,5	42	12	45,3
CMI 70 I 130	225	280	240	190	18	15	194	113	200	330	70	130	70	115	160	92	155	90	60,5	235,5	95	48	14	51,8
CMI 90 I 150	260	334	280	220	20	19	225	147	230	380	80	150	90	150	190	124	182	121	75	319,5	110	55	16	60,5
CMI 90 I 175	280	358	310	240	30	19	258	147	260	435	85	175	90	150	204	124	203	121	75	340,5	115	60	18	64,4

P_5, X, Y, W Vedi tabelle motori in B5 / See motors table B5 / siehe Motorentabellen in B5 / Voir tableaux moteurs en B5 / Ver tablas de motores en B5 / Ver tabelas motores em B5

www.reduktor-flex.ru

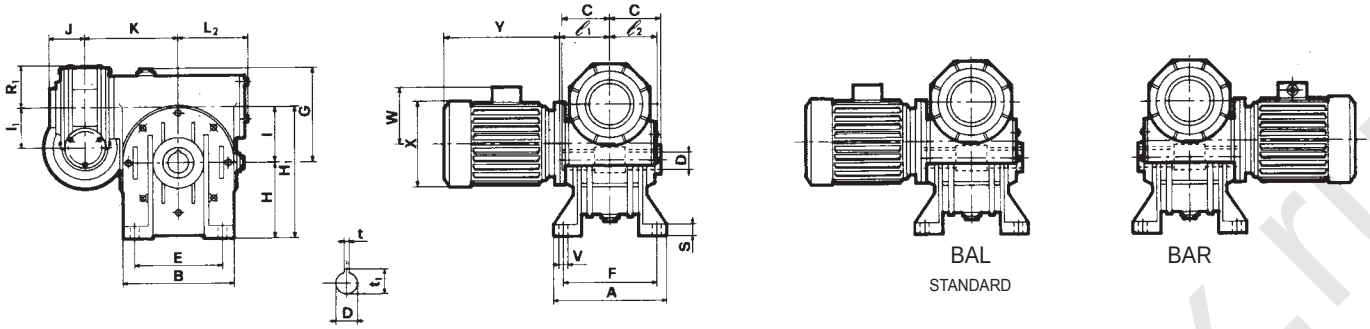

CMI...B - I...A

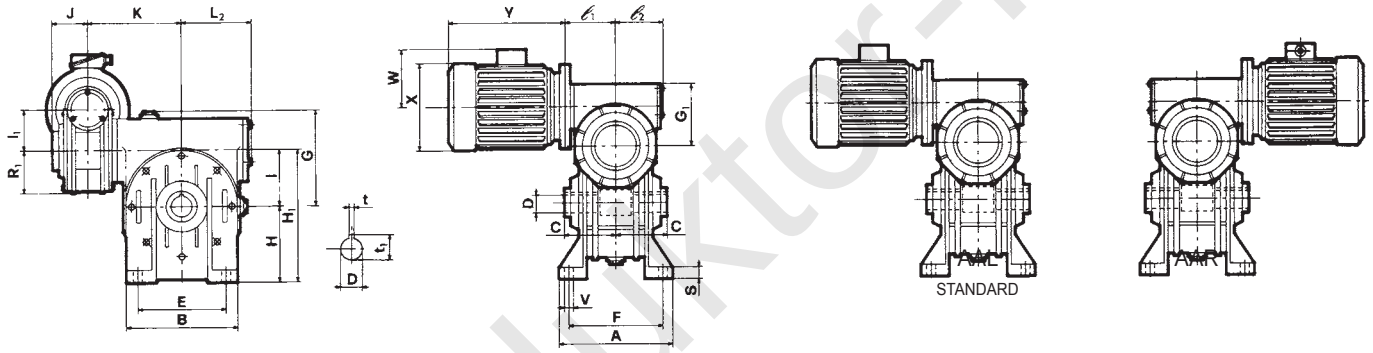

CMI...A - I...A

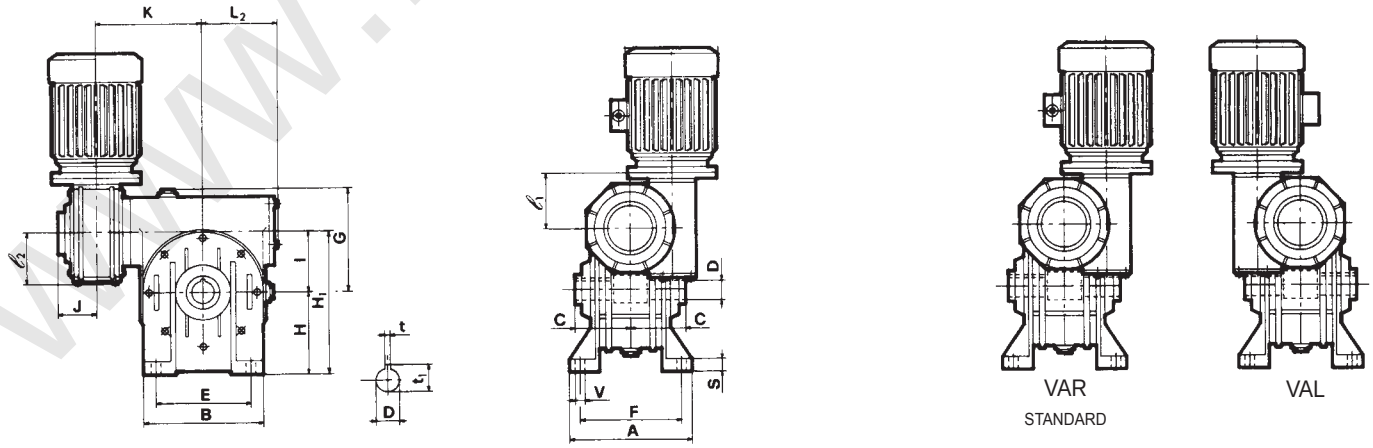

CMI...V - I...A

www.redukt-mex.ru